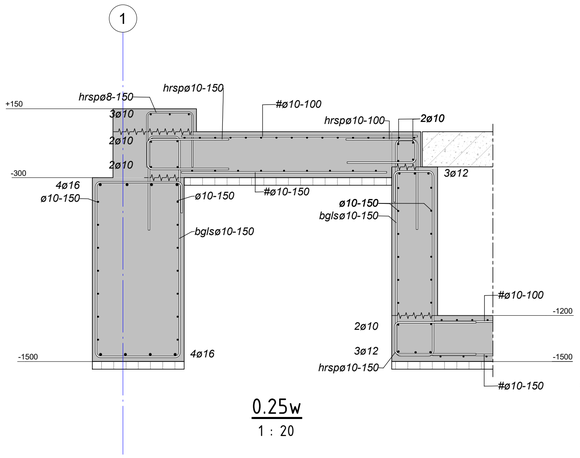

0.25w
1 : 20

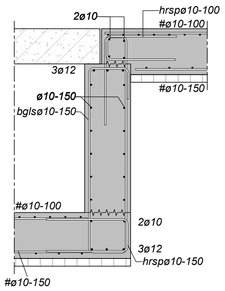

0.26w
1 : 20

detail 0.27aw aanstort as-10
vervallen

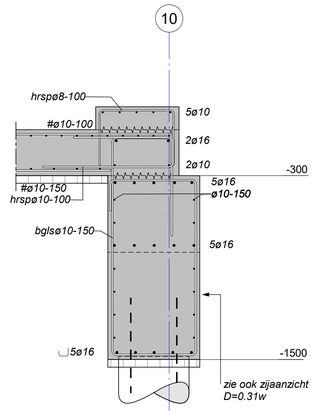

0.27w
1 : 20

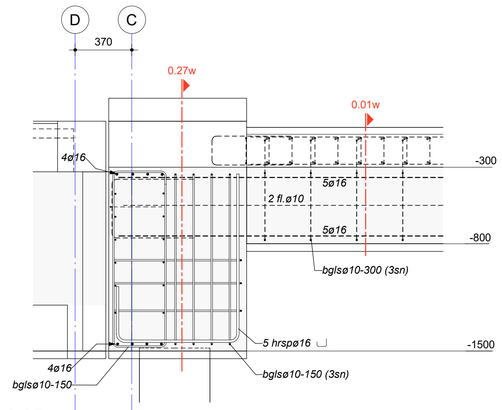

0.27aw
aanstort as 10
1 : 20

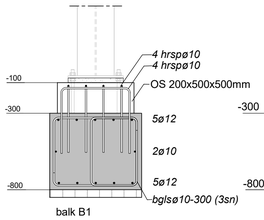

0.28w
1 : 20

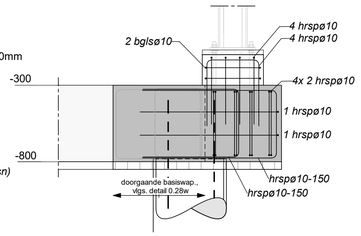

0.29w
1 : 20

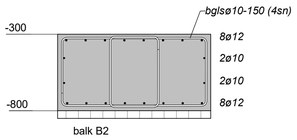

0.30w
1 : 20

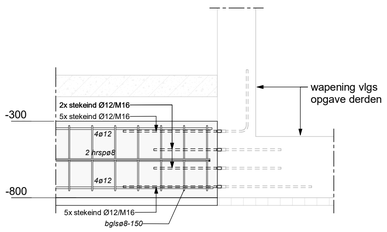

0.32w
1 : 20

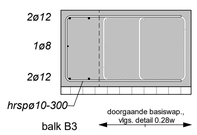

0.33w
1 : 20

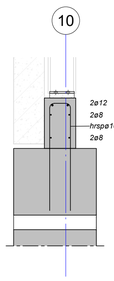

0.34w
1 : 20

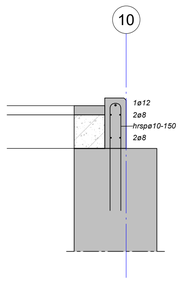

0.35w
1 : 20

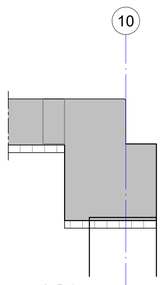

0.36w
1 : 20

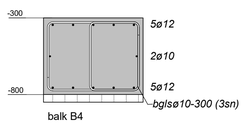

E 0.38w
1 : 20

In het werk gestorte betonconstructies

Betonrenvooi

- Betonmortel conform NEN-EN 206-1, betonstaal conform NEN-EN 10080.
- Milieuklasse, dekking en overlappingslengtes conform NEN-EN 1992-1-1.
- Tenzij op tekening anders staat aangegeven, het renvooi aanhouden.

Vloeren pompruimte

Betonsterkteklasse: C30/37 | Milieuklasse: XD3 / XC4 | Betonstaalkwaliteit: B500

Dekking (c) op de buitenste wapening:
- boven: 40mm
- onder: 30mm
- rondom: 30mm

Overlappingslengte l_0 (mm)[1] :

diameter	(onder)wapening (goede aanhechting)[2]				bovenwapening (slechte aanhechting)[2]			
	overlappingen verspringend[3]			niet verspringend[4]	overlappingen verspringend[3]			niet verspringend[4]
	enkel	bundel 2 st.[5]	bundel 3 st.[5]		enkel	bundel 2 st.[5]	bundel 3 st.[5]	
Ø8	230	330	400	350	330	470	570	500
Ø12	400	570	690	600	570	810	990	860
Ø16	560	790	970	840	800	1130	1390	1200
Ø20	720	1020	1250	1080	1030	1460	1780	1550

Vloeren kelder

Betonsterkteklasse: C30/37 | Milieuklasse: XD3 / XC4 | Betonstaalkwaliteit: B500

Dekking (c) op de buitenste wapening:
- boven: 40mm
- onder: 30mm

Overlappingslengte l_0 (mm)[1] :

diameter	(onder)wapening (goede aanhechting)[2]				bovenwapening (slechte aanhechting)[2]			
	overlappingen verspringend[3]			niet verspringend[4]	overlappingen verspringend[3]			niet verspringend[4]
	enkel	bundel 2 st.[5]	bundel 3 st.[5]		enkel	bundel 2 st.[5]	bundel 3 st.[5]	
Ø8	230	330	400	350	330	470	570	500
Ø10	310	440	540	470	450	640	780	680

Wanden kelder

Betonsterkteklasse: C30/37 | Milieuklasse: XC3 / XC4 / XD3 / XF2 | Betonstaalkwaliteit: B500

Dekking (c) op de buitenste wapening:
- voor: 30mm
- achter: 30mm

Overlappingslengte l_0 (mm)[1] :

diameter	(onder)wapening (goede aanhechting)[2]				bovenwapening (slechte aanhechting)[2]			
	overlappingen verspringend[3]			niet verspringend[4]	overlappingen verspringend[3]			niet verspringend[4]
	enkel	bundel 2 st.[5]	bundel 3 st.[5]		enkel	bundel 2 st.[5]	bundel 3 st.[5]	
Ø6	200	280	350	300	220	310	380	330
Ø10	310	440	540	470	450	640	780	680
Ø12	400	570	690	600	570	810	990	860
Ø16	560	790	970	840	800	1130	1390	1200
Ø20	720	1020	1250	1080	1030	1460	1780	1550

Betonblok fundering d=900

Betonsterkteklasse: C30/37 | Milieuklasse: XD3 / XC4 | Betonstaalkwaliteit: B500

Dekking (c) op de buitenste wapening:
- boven: 30mm
- onder: 40mm
- zijkant: 30mm

Overlappingslengte l_0 (mm)[1] :

diameter	(onder)wapening (goede aanhechting)[2]				bovenwapening (slechte aanhechting)[2]			
	overlappingen verspringend[3]			niet verspringend[4]	overlappingen verspringend[3]			niet verspringend[4]
	enkel	bundel 2 st.[5]	bundel 3 st.[5]		enkel	bundel 2 st.[5]	bundel 3 st.[5]	
Ø6	200	280	350	300	220	310	380	330
Ø8	230	330	400	350	330	470	570	500
Ø12	400	570	690	600	570	810	990	860
Ø16	560	790	970	840	800	1130	1390	1200

Funderingsbalken

Betonsterkteklasse: C30/37 | Milieuklasse: XC4 / XD3 / XF2 | Betonstaalkwaliteit: B500

Dekking (c) op de buitenste wapening:
- boven: 45mm
- onder: 40mm
- zijkant: 35mm

Overlappingslengte l_0 (mm)[1] :

diameter	(onder)wapening (goede aanhechting)[2]				bovenwapening (slechte aanhechting)[2]			
	overlappingen verspringend[3]			niet verspringend[4]	overlappingen verspringend[3]			niet verspringend[4]
	enkel	bundel 2 st.[5]	bundel 3 st.[5]		enkel	bundel 2 st.[5]	bundel 3 st.[5]	
Ø8	230	330	400	350	330	470	570	500
Ø10	310	440	540	470	450	640	780	680
Ø12	400	570	690	600	570	810	990	860
Ø16	560	790	970	840	800	1130	1390	1200

1. Vrije ruimte tussen overlappende staven niet groter dan 4x de diameter of 50 mm, zie figuur 1. Indien de vrije ruimte groter is, de overlappingslengte verlengen met een lengte overeenkomstig de vrije ruimte.
2. Er is sprake van slechte aanhechtingsomstandigheden van de (boven)wapening bij storthoogtes > 250 mm, zie figuur 2.
3. Maximaal 25% van de overlappingen vinden plaats in één doorsnede, overige overlappingen met minimaal 1,3x l_0 verspringen, zie figuur 1.
4. Toepassen in het geval dat meer dan 50% van de overlappingen in één doorsnede wordt gerealiseerd. Bij 25% tot 50% mag worden geïnterpoleerd.
5. Bij bundeling de grootste diameter aanhouden en overlappingen bij de individuele staven verspringend aanbrengen over een afstand van minimaal 1,3x l_0 (lengte l_0 van een enkele staaf).

figuur 1

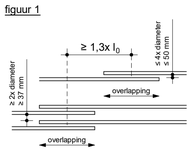

figuur 2

slechte aanhechtingsomstandigheden t.p.v. het gearceerde deel:

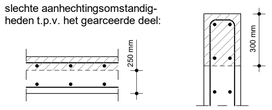

250 mm < storthoogte < 600mm | storthoogte > 600mm

Principewapening wand

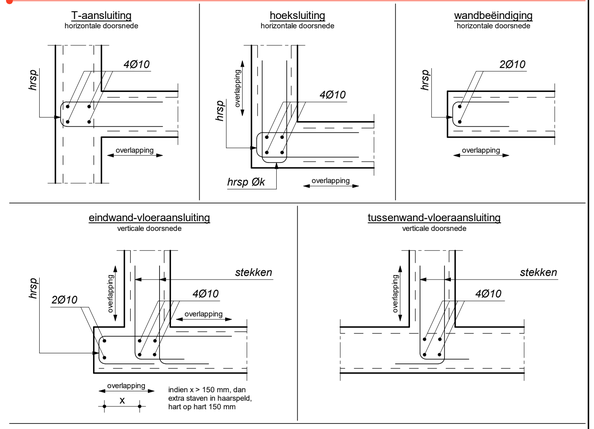

- Wapening wandaansluitingen conform bovenstaande principes, tenzij op tekening anders aangegeven.
- Op de kop van elke wand haarspelden aanbrengen zoals aangegeven. Hart op hart afstand haarspelden gelijk aan de hart op hart afstand van de wandwapening (k = kenmiddellijn wandwapening).
- Voor hoofdwapening zie tekening.

Algemeen

- Ontwerp en berekening betonconstructie conform de NEN-EN 1992 serie.
- Tenzij op tekening anders staat aangegeven, het renvooi aanhouden.

- Met de in het werk gestorte betonconstructies worden de betonnen constructiedelen bedoeld die compleet in-situ worden vervaardigd.

- Voor de beugelvorm en de positie van de wapening, zie details.
- Extra wapening (bijlegwapening) staat in de plattegrond aangegeven.
- Bijlegwapening niet bundelen.
- Overlappingslassen zo veel mogelijk verspringend aanbrengen.
- Overlappingslassen van de bovenwapening in het veld aanbrengen.
- Overlappingslassen van de onderwapening boven het steunpunt aanbrengen.

- Sparingen rondom afwapenen met haarspelden met diameter overeenkomstig aan de wapening.
- De hoeveelheid doorgeknipte mm² wapening naast de sparing bijleggen (aan weerszijden van de sparing verdelen).
- Sparingen (t.b.v. installaties e.d.) > 150mm aangeven op tekening (coördinatie aannemer) en met wapening afravelen (ter goedkeuring aan de hoofdconstructeur).
- Wandbeëindigingen, zowel horizontaal als verticaal, dichtzetten met haarspelden.

- Waterdichting volgens opgave aannemer.
- Stortnaden m.b.v. gaas.
- Betonmengsel toepassen waarbij er geen inwendige scheurvorming ontstaat door hydratatiewarmte, e.e.a. in overleg met de betontechnoloog van de betoncentrale.
- Balken minimaal 200mm opleggen.
- In zicht zijnde hoeken voorzien van vellingkant 15x15mm.
- Voor aarding zie tekeningen derden.
- Sparingen t.b.v. riolering door aannemer te bepalen.

Worley
energy | chemicals | resources

Worley Number: NR1038/C.01/0079
Client Number: 1.333.173

5.1.2.e

Rev.	Issue Date	Revision Description	Prepared by	Checked by	Disc. Appr by	Proj Appr by
E	2024-04-19	Issue for Construction				
D	2022-11-07	Issue for Construction				
C	2022-06-27	Issue for Construction				
B	2022-04-29	Issue for Construction				
A	2022-04-08	Issue for Construction				

fact. no.	fct. dpt	→ processgr./-unit	→ itemcode/tag no.	project no.	A1 size	higher reference doc. no.	part no

title: PUMP BUILDING
Reinforcement details ground floor

fact./fact. dept: Nobian Industrial Chemicals B.V.
project: Brine Field Haaksbergen

rev.	date	by	dept	ckd
E				
D				
C				
B				
A				
-				

scale	dimensions in	Am. proj.	separate partslist	doc. type	abbr.	location doc. no.
1:20	mm					

NOBIAN Nobian Industrial Chemicals B.V.
© Nobian PO Box 25, 7550GC Hengelo, The Netherlands

size A1 | doc. no. 1.333.173 | sh.

19-4-2024, 14:16:05 REVIT Architecture